Ściana oporowa SO1 - szt.1
Schody SH1 - szt.1
widok z góry
1:50

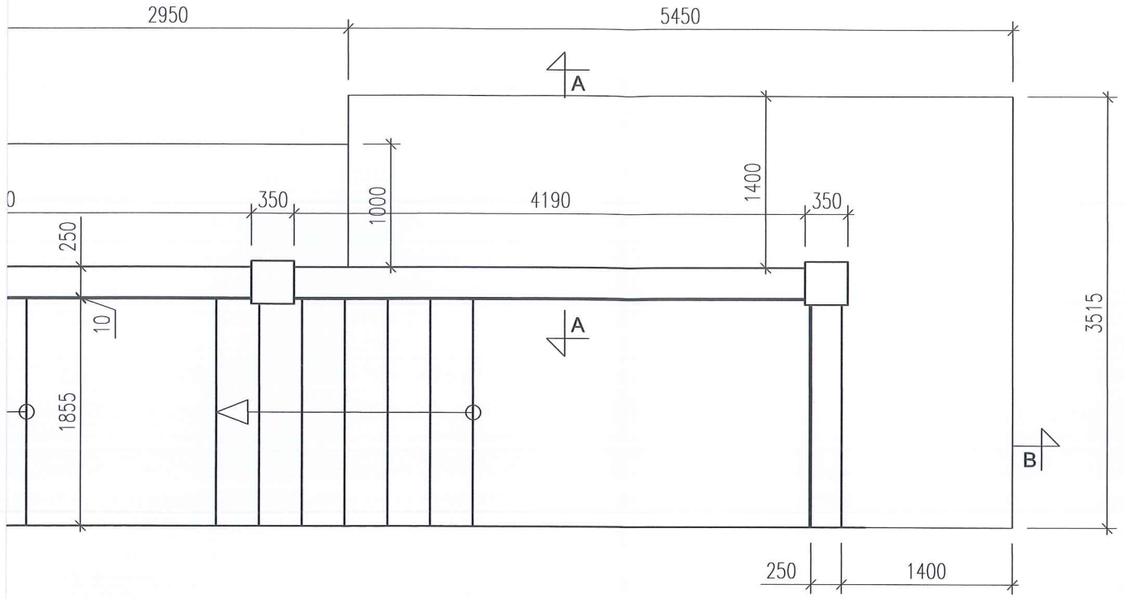

Przekrój B-B
1:50

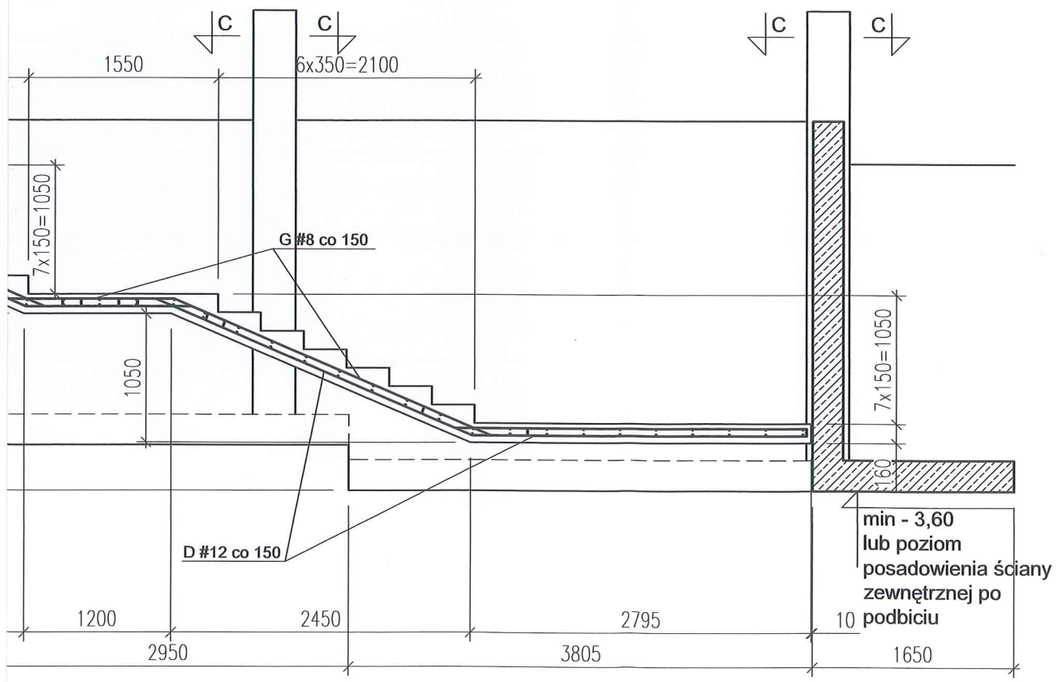

Przekrój C-C
1:25

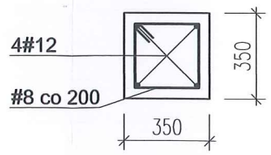

Małopolski
Wojewódzki Konserwator Zabytków
w Krakowie
31-002 Kraków, ul. Kanonicza 24

UWAGI:
1. beton C30/37,
2. otulina min. 50mm,
3. stal B500B;
4. detale zbrojenia wg PT;

PROJEKT BUDOWLANY

AAG An Archi Group sp. z o.o. www.a-ag.com.pl	Nazwa zadania / Inwestycja: Przebudowa pałacu wraz z zagospodarowaniem terenu, w ramach zadania: "Spotkajmy się w pałacu! - rewitalizacja zabytkowego zespołu pałacowo-parkowego Bobrowskich w Andrychowie" - ETAP 1 realizacji robót 34-120 Andrychów ul. Krakowska 69	Projektant: mgr inż. Dariusz Szumilas uprawnienia w specjalności konstrukcyjno-budowlanej nr 300/92/KT	Numer projektu: AAG/21/0003
	Inwestor: Gmina Andrychów, ul. Rynek 15 34-120 Andrychów	Sprawdzający: mgr inż. Alicja Szumilas uprawnienia w specjalności konstrukcyjno-budowlanej nr 1194/94/KT	Data: listopad 2021 Branża: K Skala rysunku: 1:50
Koordynacja projektowa: mgr inż. arch. Tomasz Kacprowicz mgr inż. Grzegorz Seget	Tytuł rysunku: Strona wschodnia - schody zewnętrzne	Opracowanie: mgr inż. Bartłomiej Klausa	Numer rysunku: ZTK-01

Wszelkie niezgodności i nieścisłości pisemnie uzgodnić z projektantem; wymiary i rzędne sprawdzić na budowie